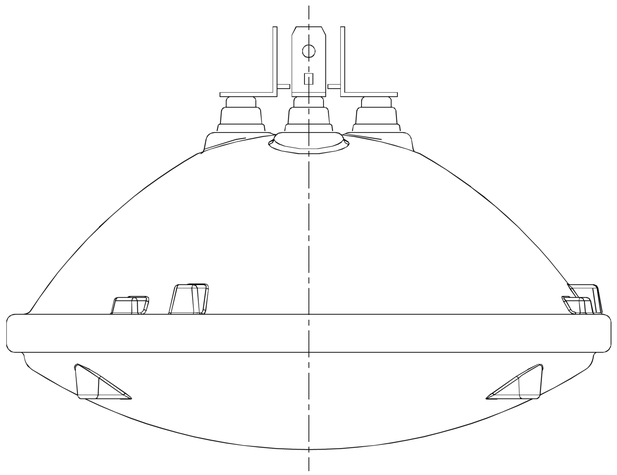

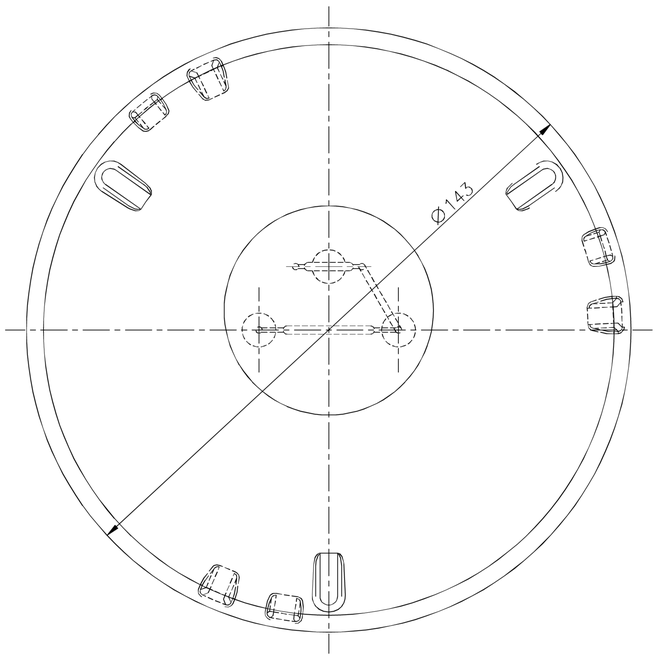

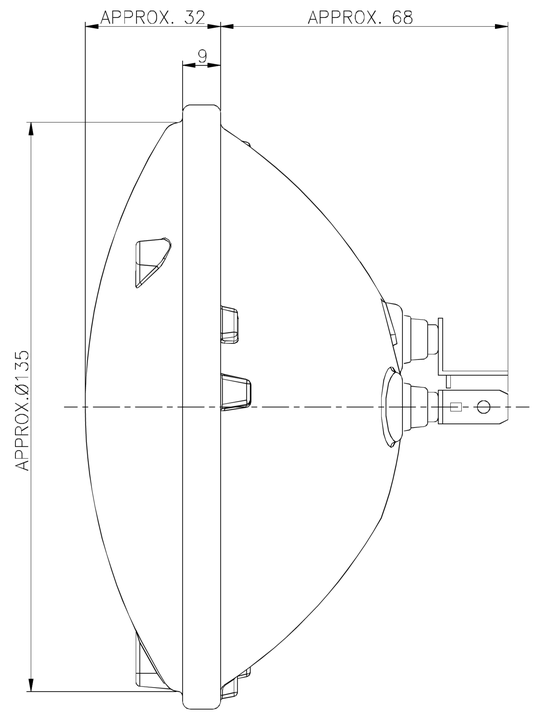

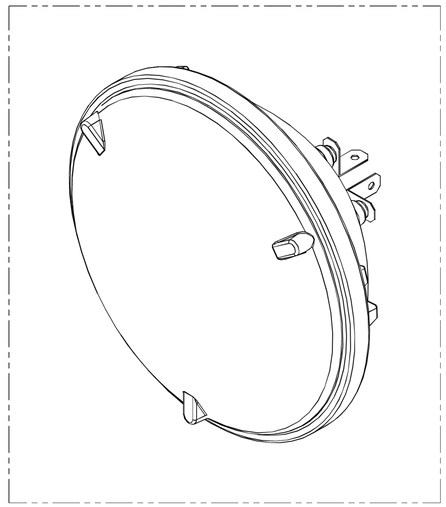

ISOMETRIC VIEW

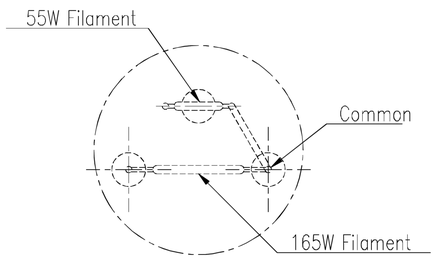

NOTE
1. 용량 : 110V 55W / 165W

품번 ITEM No.	품명 DESCRIPTION	재질 MATERIAL	형상 TYPE	수량 Q'TY	비고 REMARKS
도명 TITLE	전조등 HEAD LIGHT		도면번호 DWG No.	RRS-Q-L00-RST-WG-55006-0A	
팀장		검도 CHK.		척도 SCALE	1/1
		설계 DESIGN		일자 DATE	
차장		제도 DRW		중량 WEIGHT	
		담당		제작사도번 REF.No.	ELP00659

BGL 부산-김해경전철 주식회사

투상 ANGLE: 3 각 법

EE-049